ANKER SOLIX

QUICK START GUIDE

Anker SOLIX PS100/PS200/PS400 Bifacial Portable Solar Panel

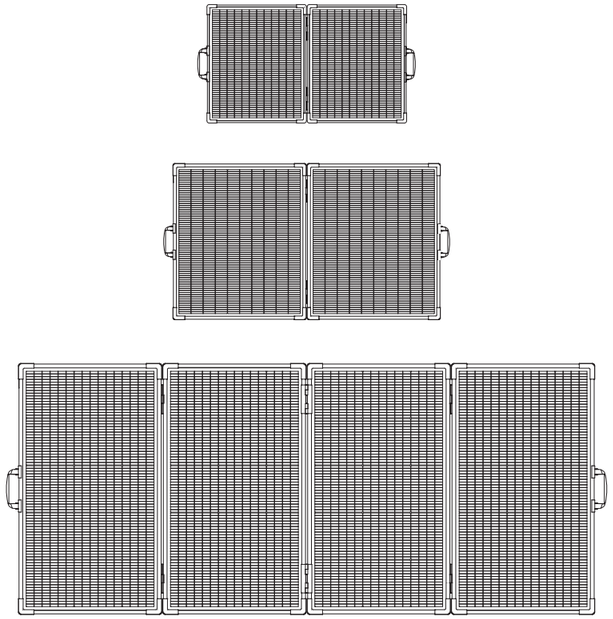

What's in the Box

DE: Lieferumfang | FR: Dans la boîte | JP: パッケージ内容

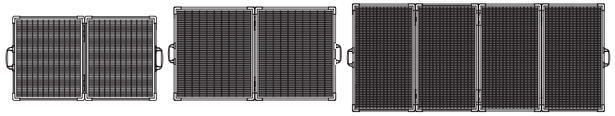

Anker SOLIX PS100 Bifacial Portable Solar Panel / Anker SOLIX PS200 Bifacial Portable Solar Panel / Anker SOLIX PS400 Bifacial Portable Solar Panel

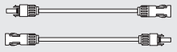

PV Connector Extension Cable (2.5m) (×2)

DE: Verlängerungskabel für PV-Anschluss (2,5m) (×2)
FR: Câble d'extension pour connecteur PV (2,5 m) (×2)
JP: PV コネクター延長ケーブル (2.5m) × 2



PV Connector to XT-60i Charging Cable (0.5m)

DE: PV-Stecker auf XT-60i Ladekabel (0,5m)
FR: Câble de charge pour connecteur PV vers XT-60i (0,5 m)
JP: PV コネクター & XT-60i ケーブル (0.5m)



Documents

DE: Dokumente
FR: Documents
JP: 安全マニュアル

Using the Solar Panel

DE: Verwendung des Solarpanels | FR: Utiliser le panneau solaire
JP: 本製品の使用

⚠ CAUTION: Aluminum alloy frames may be hot after exposure to the sun, so please touch them carefully or wear gloves.
DE: ACHTUNG: Aluminiumlegierungsrahmen können nachSonneneinstrahlung heiß sein, daher bitte vorsichtig berühren oder Handschuhe tragen.
FR: ATTENTION : Les cadres en alliage d'aluminium peuvent être chauds après une exposition au soleil, veuillez donc les toucher avec précaution ou porter des gants.
JP: 注意：アルミ合金フレームは太陽光にさらされると熱くなることがあります。温度を確認しながら触れるか、手袋を着用してください。

1. Unfold the solar panel and brackets.
DE: Klappen Sie das Solarpanel und die Halterungen aus.
FR: Dépliez le panneau solaire et les supports.
JP: 本製品とスタンドを開きます。

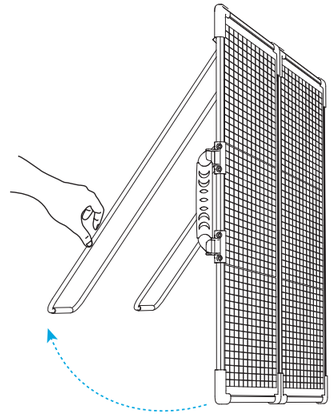

2. Adjust the solar panel bracket so that sunlight is at approximately 90° to the solar panel.

DE: Stellen Sie die Halterung des Solarmoduls so ein, dass das Sonnenlicht ungefähr im Winkel von 90° auf das Solarmodul trifft.

FR: Ajustez le support du panneau solaire de manière à ce que la lumière du soleil soit à environ 90° par rapport au panneau solaire.

JP: 太陽光がソーラーパネルに対して直角に当たるように本製品の角度を調整します。

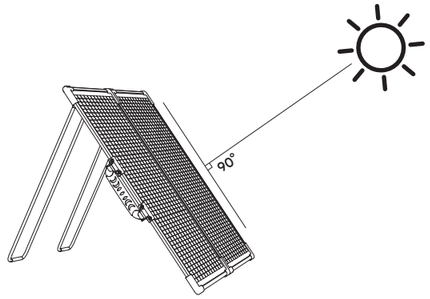

Charging the Power Station

DE: Laden der Powerstation | FR: Charger la station électrique

JP: ポータブル電源の充電方法

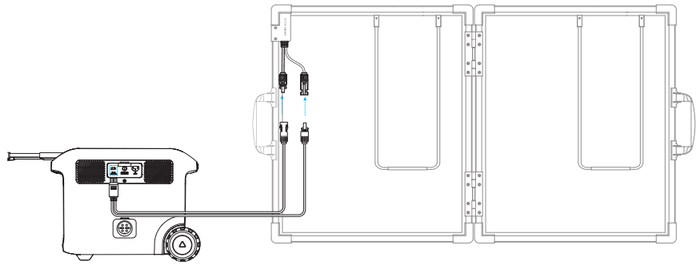

PAP 22
Raccol

RECICLA
Al Azul

Product Number: AS310/AS320/AS340
51005006273 V2

Specifications

DE: Technische Daten | FR: Caractéristiques | JP: 仕様

Anker SOLIX PS100 Bifacial Portable Solar Panel

Total Power Output Gesamtleistung Puissance de sortie totale 定格電力	100W
PV Connector Output PV-Steckverbinder-Ausgang Sortie du connecteur PV PV コネクター出力	21.6V ⎓ 4.63A
Dimension (Folded) Abmessungen (zusammengeklappt) Dimensions (plié) サイズ（格納時）	20.1 × 23.6 × 1.3 in / 510 × 600 × 34 mm
Dimension (Unfolded) Abmessungen (aufgeklappt) Dimensions (déplié) サイズ（展開時）	40.6 × 23.6 × 0.7 in / 1030 × 600 × 17 mm
Bypass Diode Bypass-Diode Diode de dérivation バイパスダイオード	Schottky Diodes (MBR40200/MBR30100)

Anker SOLIX PS200 Bifacial Portable Solar Panel

Total Power Output Gesamtleistung Puissance de sortie totale 定格電力	200W
PV Connector Output PV-Steckverbinder-Ausgang Sortie du connecteur PV PV コネクター出力	48V ⎓ 4.16A
Dimension (Folded) Abmessungen (zusammengeklappt) Dimensions (plié) サイズ（格納時）	28.1 × 31.2 × 1.4 in / 715 × 792 × 35 mm
Dimension (Unfolded) Abmessungen (aufgeklappt) Dimensions (déplié) サイズ（展開時）	56.3 × 31.2 × 0.7 in / 1430 × 792 × 17 mm
Bypass Diode Bypass-Diode Diode de dérivation バイパスダイオード	Schottky Diodes (MBR40200/MBR30100)

Anker SOLIX PS400 Bifacial Portable Solar Panel

Total Power Output Gesamtleistung Puissance de sortie totale 定格電力	400W
PV Connector Output PV-Steckverbinder-Ausgang Sortie du connecteur PV PV コネクター出力	48V ⎓ 8.33A
Dimension (Folded) Abmessungen (zusammengeklappt) Dimensions (plié) サイズ（格納時）	22.3 × 38.7 × 3.1 in / 567 × 983 × 80 mm
Dimension (Unfolded) Abmessungen (aufgeklappt) Dimensions (déplié) サイズ（展開時）	90.2 × 38.7 × 0.7 in / 2292 × 983 × 17 mm
Bypass Diode Bypass-Diode Diode de dérivation バイパスダイオード	Schottky Diodes (MBR40200/MBR30100)